Az ötletek szállítják a megoldásokat

CargoMaster

Die Treppensteiger für Profis

www.cargomaster.hu

Az ötletek szállítják a megoldásokat...

Az AAT Alber Antriebstechnik GmbH. olyan mobilis, kényelmesen és helytakarékosan szállítható, valamint a felhasználók mindennapos igényeit szem előtt tartó ipari eszközök gyártásával foglalkozik, amelyek a lépcsőjáró és egyéb kiegészítő rendszerek, illetve a rehabilitáció és szállítástechnika területén nyújtanak professzionális megoldást.

Valamennyi AAT termék magas szintű használhatósággal bíró felhasználóbarát műszaki megoldásokat jelent, amelyek első osztályú minőségről és komoly innovációs készségről tanuskodnak. Ezért az AAT márka garantálja ügyfeleinek a vevői megelégedettség legfelsőbb szintjét, a helyzeti rugalmasságot, a magas minőségi szintet, valamint az innovációt és bizalmat.

“Az ötletek szállítják a megoldásokat” szlogenünkkel az AAT magabiztosan tesz visszvonhatatlan ígéretet az ügyfelei számára, valamint támaszt magas követelményeket saját maga számára.

A rehabilitáció és szállítástechnika területén szerzett sokéves tapasztalat mind a termékeink megbízhatósága mellett szólnak. Magas szinten képzett és jól motivált munkatársaink elkötelezettségükkel, ötletgazdagságukkal kreatívan és részletgazdagon járulnak hozzá a termékeink magas minőségéhez.

A németországi bázis az AAT vállalati filozófiájának egyik lényeges, elemi alkotórésze. Hogy minél gyorsabban és rugalmasabban reagálni tudjunk ügyfeleink kívánságaira, nagy hangsúlyt fektetünk a felhasznált alapanyagok származási helyére, a beszállított anyagok minőségére. Ebből kifolyólag a beszállítóink túlnyomó része németországi telephellyel rendelkezik. Sőt ezek zöme regionális beszállító.

Új eszközeink, termékeink kifejlesztésénél egyértelműen az embereknek való segítségnyújtás vezető elve áll számunkra az előtérben. Ezáltal olyan új területek nyílnak meg az eredeti és kreatív ötletek megvalósítására, amelyek a tudomány és a kutatás legújabb vívmányai által kerültek kifejlesztésre.

Az AAT termékei folyamatos fejlesztéseken és újragondolásokon esnek át, hogy az egyszer megálmodott termékeink az idő múlásával se váljanak elavulttá. Olyan pozitív termékjegyek, mint a biztonság, sokoldalúság és komfort szólnak termékeink mellett.

CargoMaster

Die Treppensteiger für Profis

CargoMaster CC200

CargoMaster CC160

ComfortStep

CargoMaster A350

CargoMaster A142

CargoMaster C141

CargoMaster C400

Vario-*max*

Műszaki adatok

Elérhetőség

CargoMaster CC200

A lépcsőjárók legújabb generációja

A CC sorozat, jól terhelhető lépcsőjárói az AAT cég legújabb fejlesztései közé tartoznak. A számos technikai újításának köszönhetően, mint pl. a **ComfortStep** vagy pl. a többállású akkumulátor kijelző, a technikai mérce és kezelhetőség új szintjére emelik az eszközt.

A szabadalom alatt álló ComfortStep technológiának köszönhetően a mozgatásra érzékeny tárgyak is biztonságosan szállíthatóvá válnak lépcsőn. A **ComfortStep** kiegynsúlyozott és lágy lépcsőjárása elsőre leveszi használóját a lábáról és nélkülözhetetlen segédje lesz akkor is, mikor mozgatásra érzékeny, törékeny árukat kell lépcsőn mozgatnia.

Az integrált akkumulátorszint kijelző mindenkor az aktuális töltöttségi szintrő tájékoztatja használóját, ezáltal nagyfokú kezelési biztonságot nyújt a használat során.

A gyárilag tesztelt fékrendszernek köszönhetően, amely a lépcsőfokok pereménél automatikusan lefékez, a CC széria valamennyi szállítási helyzetre kitűnő megoldást nyújt.

Erősségek, amik meggyőznek

- **biztonságosan terhelhető 200 kg-ig**
- **ComfortStep a lágy lépcsőzésért**
- **többszintű akkumulátor indikátor**

200kg

TRH1
EG
FENKONTAKT
SCHREIBER
FENKONTAKT
SCHREIBER

Biztonságos, minimális emberi erő kifejtése mellett -

CargoMaster, nem csak erős, hanem gyors is

A keskeny dízájnak, illetve mindamellett robosztus felépítésének köszönhetően a CC sorozat kiválóan alkalmas mind ipari és kereskedelmi, mind privát kéziszállítási felhasználásra.

Ezáltal könnyen és problémamentesen tud olyan max. 200 kg tömegű, nagy kiterjedésű tárgyakat lépcsőn mozgatni, legyen az kéménykazán vagy linóleum tekercs.

A CargoMaster lépcsőjáróra a szűk lépcsőkön is bizton számíthat! A biztonságos lépcsőjáró mechanizmusának köszönhetően a csigalépcső sem okoz számára problémát, és szinte minden felületen jól bevethető. A CargoMaster a lépcső peremét nem veszélyezteti vagy károsítja, és szinte valamennyi féle-fajta lépcsőn történő szállítási szituációban profi partnernek minősül. Egyszeri feltöltéssel percenként 30 lépcsőfok megtételéhez elegendő kapacitást nyújt.

A CargoMaster szállítási sebességét több fokozatban tudja beállítani. A biztonsági fékek a lépcső pereménél automatikusan működésbe lépnek. Ezáltal egy korrekciós manőver megtételére minden esetben lehetőség van. A szériafelszereltség részért képezi az egyfokozató sebességkapcsoló, aminek köszönhetően a legszűkebb lépcsőházakat is gyorsan kipipálhatja.

Csekély önsúlya miatt a CargoMaster lépcsőjárót bárhová magával viheti. A be- és kihajtható emelőlapátnak és foganytúinak köszönhetően a CargoMaster kis helyen is jól raktározható.

Akkumulátor töltöttségi szint kijelző, egyállású kapcsoló. ComfortStep kapcsoló

Több fokozatú sebességkapcsoló

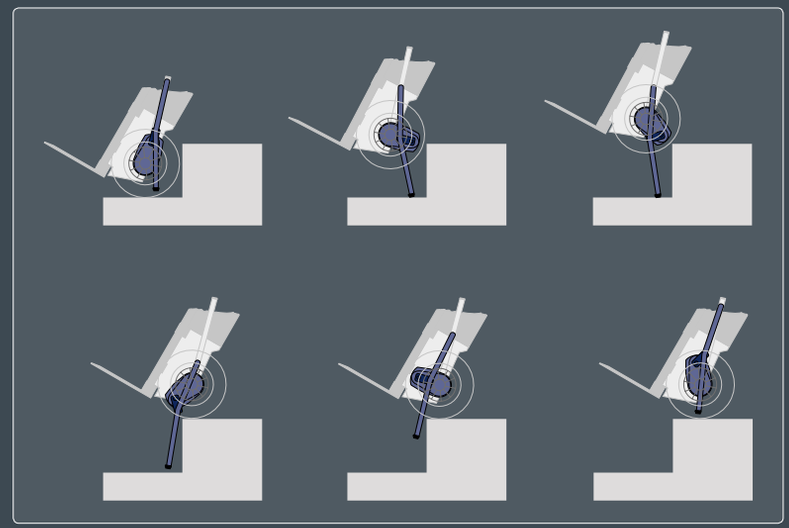

Szabadalmaztatott technológia

CargoMaster CC200 —

Így szállítunk ma ...

Mindegy, hogy lépcsőjáró vagy kézi-truck, a CargoMaster minden szinten bevethető szállítópartner.

Az erőteljes elektromotor teljesítményét egy magas kapacitású akkumulátor látja el, amely hálozatról egyszerűen feltölthető.

A tömörgumi kerekeinek köszönhetően a CargoMaster – tartós igénybevétel mellett is - defektbiztos. Az eszköz a tömör gumikerekekkel hasonlóan jól manőverezhető, mint a fújható gumikerekekkel. Ügyfeleink számára fújható gumikerék opcionálisan választható.

Kis önsúlya és pofonegyszerű kezelhetősége miatt a CargoMaster elengedhetetlen partnerévé válik.

Mindegy, hogy beltéren vagy kültéren, a CargoMaster minden környezetben hű és segítő társa lesz.

A CargoMaster CC széria része a CC160, amelynek teherbírása 160 kg, valamint a CC200, melynek teherbírása 200 kg.

Különleges vevői igények esetén számtalan speciális tartozékkal, kiegészítővel tudjuk segíteni Önt az egyéni és nem megszokott szállítási kihívásai megoldásában.

CargoMaster CC160

Flexibilis és költséghatékony -

a CargoMaster
új szintre emeli a hatékonyságot

CC160

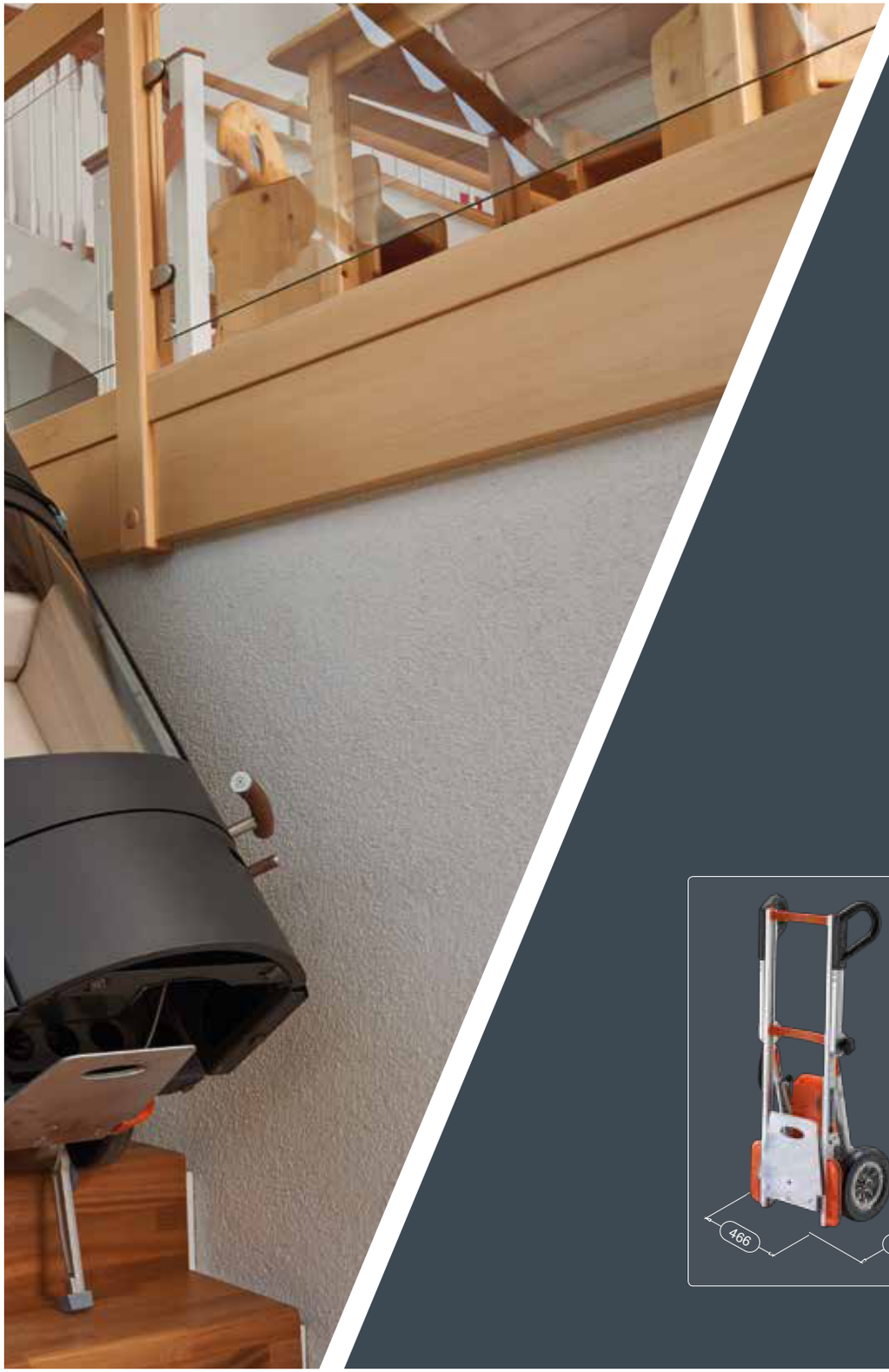

CargoMaster Cc160 -

Allround-eszköz
intelligens tartozékokkal

Hála a gazdag tartozékválasztékának a CargoMaster minden egyéni szállítási problémával szemben felveszi harcot.

A CC160 valamint a CC200 a teljesen behajtható fogantyúival, ill. a mindösszesen 1065 x 466 x 290 mm kiterjedésű összecsukott méretével problémamentesen fuvarozható egy kisebb szállítójárműben vagy akár egy személygépkocsiban.

Emellett a CC sorozat fogantyúi fel/le irányban egyszerűen és kényelmesen beállíthatóak. Ezáltal a használó a saját testmagasságához, illetve a szállítandó áru súlypontjához tudja igazítani a fogantyúk elhelyezkedését.

Alapfelszereltség

A CC160 és CC200 eszközök alapfelszereltségét képezik: akku-csomag, defektbiztos tömörgumi kerekek, sztenderd emelőlapát, akkutöltő és kötöző heveder.

Előlap

Biztonságos plexiüveg védi a szállítandó árut az áteséstől vagy a karcolódástól

Hátlap

Filcborítású alumínium védi a szállítandó árut az áteséstől vagy a karcolódástól.

Fújható kerék

fekete | szürke

Akkumulátor töltő

12V vagy 24V

Cikkszám		CC160		CC200
Hátlap		100674		
Kötöző heveder		100673		
Lapátblokkoló		100611		
Előlap		100703		100704
Akku-csomag		100610		
Szállítási segédkerék		100675		
Akkumulátortöltő		100027		
Hálozat	12 V | 24 V	100022		100024
Fújható kerék (feláras)	schwarz | grau	100462		100519
Fogadó kerek árukhoz		100672		
Emelkedés növelés	0,5 cm | 1,5 cm	100670		100671
Hosszított fogantyúk + 20 cm (feláras)		100616		
Segédlépcső	Lépcsőfokok	3 fok	4 fok	5 fok
	normal	100017	100018	100126
	hosszított A	100325	100326	100522
Nagy teherbírású segédlépcső	hosszított B	104089	104004	104118

Segédlépcső acélból, terhelhetőség 350 kg; nagy teherbírású segédlépcső 500 kg-ig terhelhető.
A segédlépcsőnek köszönhetően a egyszerűbbé válik a ki- és berakodás a szállítójárműről.
Lökhárító magasság: 480-900mm.
900 mm feletti lökhárító magasságnál hosszított lépcső javasolt.

Szállítási segédkerék

A segédkerék segítségével minimális erő kifejtése mellett tudunk nehéz tárgyakat húzni és tolni egy lépcsőmentes szakaszon. Ezáltal gyorsan váltani tudunk lépcsőzésről tolásba vagy húzásba, amennyiben ezt az adott helyzet megköveteli.

Rögzítő heveder

Lapátblokkoló

Csíptetős rögzítés hengeres tárgyakhoz

Biztonságosan rögzíthető 150-800 mm átmérővel rendelkező hengeres tárgy.

Extra hosszú fogantyúk

20 cm plusz a sztenderhez képest.

Akku-csomag

Profi akku-csomag a hosszabb kapacitásért

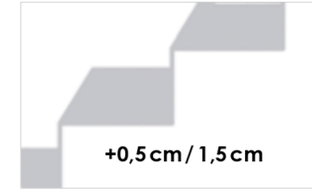

Emelkedés növelés

0,5 cm / 1,5 cm.

Emelőlapát választék

CargoMaster CC160/CC200

Válassza ki az adott szállítási helyzethez megfelelő lapátméretet! Természetesen a különleges, a sztendert szortimentben nem szereplő lapátméreteket is elkészítjük Önnek.

Cikkszám		CC160	CC200
Sztenderd emelő lapát 310 x 250 x 230 mm	alaptartozék	-	
	kiegészítő tartozék	100608	
Emelőlapát 440 x 240 mm	szenderd lapát helyett (feláras)	100662	
	kiegészítő tartozék	100663	
Emelőlapát 600 x 120 mm	szenderd lapát helyett (feláras)	100664	
	kiegészítő tartozék	100665	
Emelőlapát 400 x 440 mm	szenderd lapát helyett (feláras)	100666	
	kiegészítő tartozék	100667	
Rögzítős emelőlapát 430 x 405 mm		100668	
Rögzítős emelőlapát mosodai gyűjtőkocsikhoz		100669	
Rögzítős emelőllapát székek szállításához		100705	
Rögzítős emelőlapát italos rekeszek szállításához		100708	

Sztenderd emelőlapát

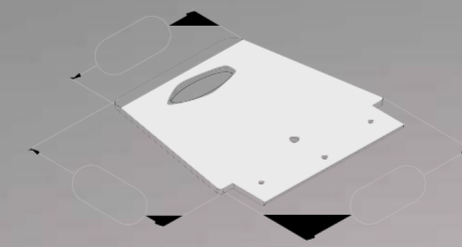

Emelőlapát
440 x 241 mm

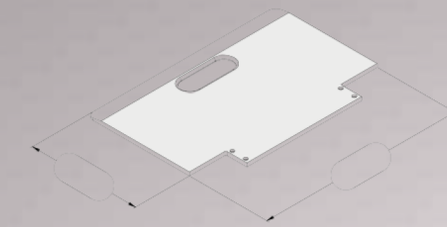

Emelőlapát
400 x 440 mm

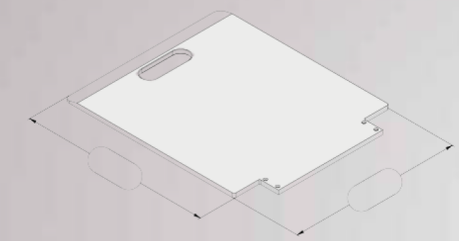

Rögzítős emelőlapát
430 x 405 mm

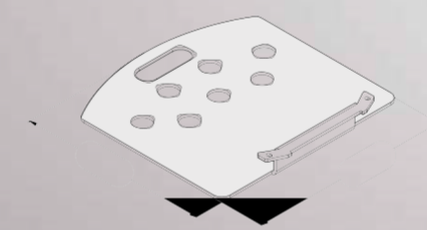

Emelőlapát
600 x 120 mm

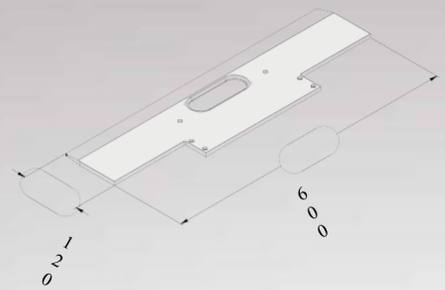

Emelőlapát székek szállításához
542 x 93 x 52 mm

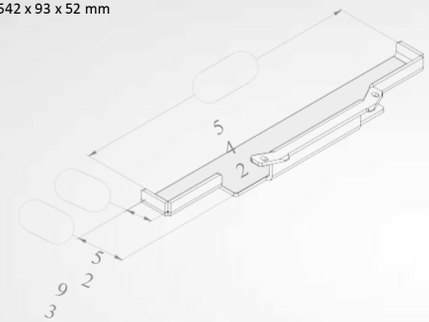

Emelőlapát italos rekeszek szállításához
400 x 205 mm

Emelőlapát mosodai gyűjtőkocsikhoz
295 x 241 x 101 mm

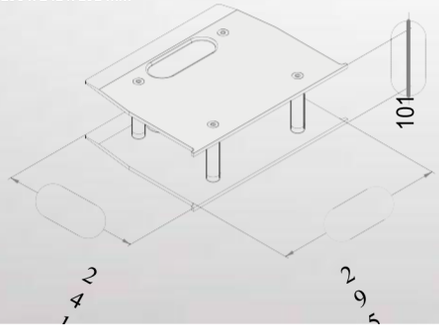

ComfortStep

Nagy tömegű tárgyakat
komfortosan és rázkodásmentesen mozgatni

A ComfortStep kifejezetten a CC160 és CC200 eszközök számára kerültek kifejlesztésre és nagy mértékben forradalmasította az eddig ismert lépcsőjárók mozgástechnikai mechanizmusát.

A lágy lépcsőjárásának köszönhetően még a mozgatásra érzékeny tárgyak is komfortosan, biztonságosan és rázkodásmentesen szállíthatóak.

A ComfortStep a sériafelszereltség része és beállítható mind egy-lépcsős, mind sok-lépcsős működési módozatba.

ComfortStep

Steigen neu definiert!

CargoMaster A350

Mozgasson igazán nehéz terheket veszélytelenül lépcsőn!

Nehéz tárgyak lépcsőn történő mozgatása az egyik legbonyolultabb szállítási helyzetek közé tartozik. A legtöbb esetben legalább két ember kell hozzá, és nagy emberi erő kifejtésére van szükség. Ez az emberi testet nagy mértékben igénybe veszi és nem ritkán sajnos sérülésekre is sor kerülhet. A Cargomaster megkíméli a hátát, ízületeit, és nem utolsósorban a pénztárcáját is.

A CargoMaster kis emberi erő kifejtése mellett egyszerűen, gyorsan és megbízhatóan szállít lépcsőn szinte bármilyen nehéz tárgyat. Az esetek többségében egy személy elegendő a szakszerű müködtetéshez. Az A350 eszöz különösképpen alkalmas nagy terjedelmű, magas és extrém nehéz tárgyak lépcsőn való mozgatásához. Az ilyen helyzetekben a biztonság és a stabilitás a legfontosabb.

Az A350 a súlyos tárgyak mozgatására kifejlesztett speciális szállítóeszközünk. Teherbírása 350 kg, ezért ideális kazánok, másológépek, ital- és játékautomaták lépcsőn történő szállítására.

Erősségek, amik meggyőznek

- **nagyszintű fordulékonyság még a szűk csigalépcsők esetében is**
- **magasra állítható emelőlapát és fogantyú a súlypont megfelelő beállításához**
- **üzemidő: 330 óra; egyszeri feltöltéssel, teljes kihasználtság mellett**

350kg

Ne féljen a nehéz kihívásoktól -

CargoMaster A350

A A350 szériafelszereltségben rendelkezik egy könnyen aktíválható egyfokozatú sebességkapcsolóval.
A tömörgumi kerekek – még a tartósan fennálló súlyos terhelés alatt is – defektállóak maradnak.

Az erős elektromotor müködését egy olyan könnyen leszerelhető akkumulátor biztosítja, amelynek a kapacitását tekintve a piacon vetélytársa jelenleg nincsen.

Az állítható emelőlapát a szállítmány súlypontjától függően minden szállítási feladat előtt beállítható.

Az állítható emelőlapát és fogantyúk lehetővé teszik használójának, hogy az A350 eszközt a testmagassághoz, illetve a mindenkori szállítási feladathoz testreszabhassa.

Ennek köszönhetően egészen nagy kiterjedésű, magas tárgyak is problémamentesen szállíthatóvá válnak lépcsőn.

Az A350 méretei behajtott fogantyúk mellett csupán 1190 x 590 x 520 mm, ezáltal a legkisebb szállítókocsiban is jól elfér.

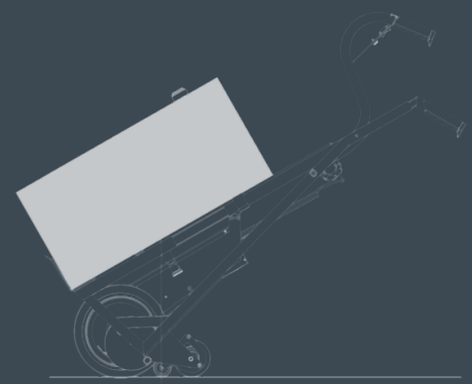

A szállítandó tárgytól és a súlyponttól függően a CargoMaster A350 mind a lépcsőn mind az egyenes szakaszon leállítható. Ebben a pozícióban az eszköz komolyabb emberi erő kifejtése nélkül tolható.

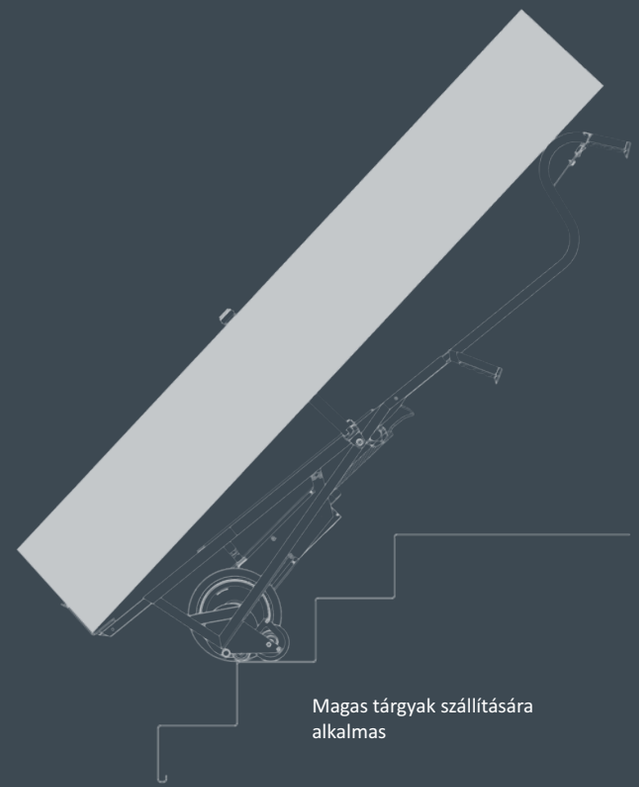

Magas tárgyak szállítására alkalmas

Nagy fordulékonyságának, valamint a kis tengelytávjának köszönhetően az eszköz még a legszűkebb körülmények között is jól mozog, és innovatív fékrenszerének hála, a CargoMaster A350 a legbiztonságosabb kézi szállítóeszközévé válik. Nem okoz gondot számára a lépcsőn való tolatás sem.

Terep-sokoldalúsága miatt az A sorozat modelljei az építőipar területén is kedvelt szállítóeszközök.

Ameddig korábban egy ilyen szállító munkát két ember igen fáradtságos fizikai munkával végezte, addig a CargoMaster probléma nélkül fel- és lefut a lépcsőn. A lépcsőjáró megkíméli az Ön és munkatársai egészségét, illetve személyi költség megtakarítást is jelent tulajdonosának, mivel működtetéséhez több mint valószínű, elegendő egy fő is. Ennek köszönhetően az eszközbe fektetett pénz rövidtávon megtérül.

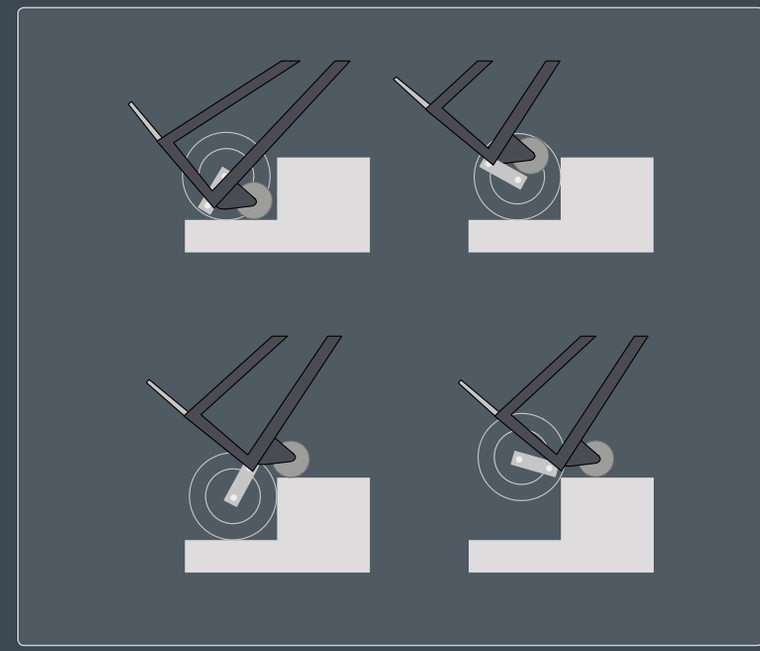

Minden milyen terepen...

Fokozatmentes - járda

CargoMaster A142

A CargoMaster megkíméli a háta egészségét és a pénztárcáját is -

Fel kell cipelni a mosógépet az 5.-re? Nincs lift a házban? Nem okoz problémát a fordulékony CargoMaster A142 lépcsőjárónak.

Kifejezetten a háztartási gépek lépcsőn történő szállítására kifejlesztve, az A142 mindent felvisz a lépcsőn 140 kg tömegig, még ha szűk a helyekről van is szó.

Súlyos hütőszekrények, szárítógépek mellett az A142 kíválóan alkalmas cementes zsákok, csempék lépcsőn történő mozgatásához anélkül, hogy valami eltörne, tönkremenne, vagy egy dolgozó a súlyos teher alatt szenvedne.

A fogantyúk magasságának állíthatósága lehetővé teszi a müködtetőnek a testmagasságához mért legprecízebb beállítást. Ezáltal a tárgyak kényelmesen és biztosan szállíthatóak lépcsőn.

Erősségek, amik meggyőznek

- **biztonságos szállítás 140 kg-ig**
- **mindenféle lépcsőn bevethető**
- **káresemény áruban, lépcsőben kizárva**

140kg

A kényelmes szállításon túl az A142 segít használójának ki- és berakodni a szállítóeszközbe.

CargoMaster nem csupán a “lépcsőzésben” segíti használóját, hanem komoly partnere lesz a járműből történő ki- és berakodásnál is. Mindegy, hogy kültér vagy beltér, a CargoMaster A142 mindenfajta lépcső esetében profi megoldás.

Az egyállású kapcsoló, amely a sériafelszereltség része, különösen egyszerűvé teszi a gép üzemeltetését.

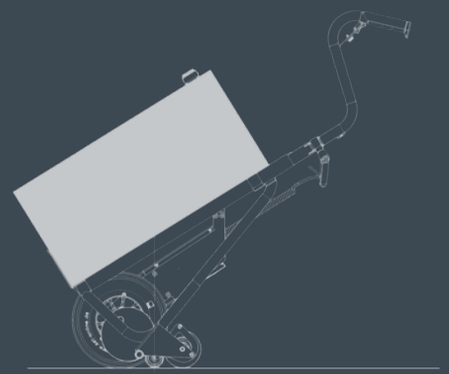

A szállítandó tárgytól és a súlyponttól függően CargoMaster A142 mind a lépcsőn mind az egyenes szakaszon leállítható. Ebben a pozícióban az eszköz komolyabb erő kifejtése nélkül is húzható, tolható.

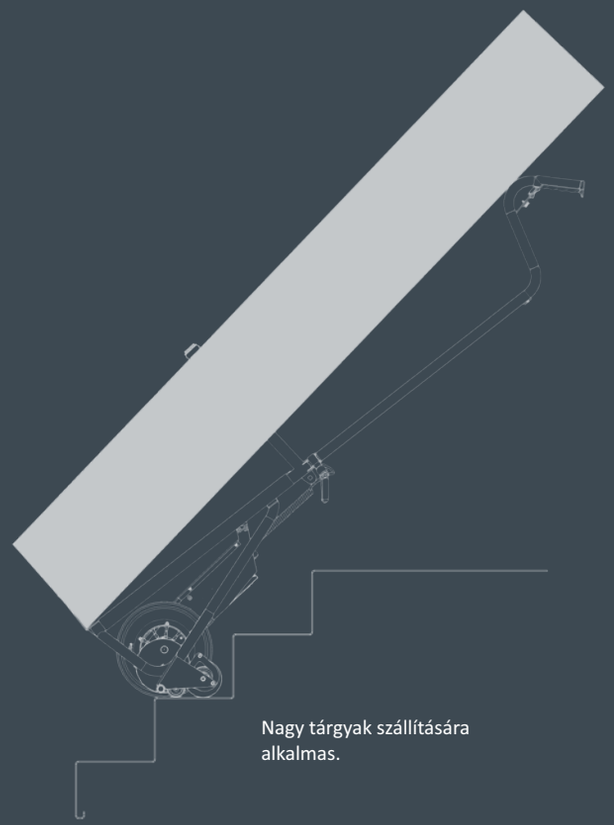

Nagy tárgyak szállítására alkalmas.

Alapfelszereltség

Az alapcsomag magában foglalja az eszközt (A142 vagy A350), a sztenderd emelőlapátot (12 cm), az akku-csomagot, az akkumulátortöltőt (szürke/sárga színben) és a rögzítő hevedert.

Intelligens tartozékok —

minden szállítási szituációra

Cikkszám		A142			A350		
Kerék		-			100529		
Vertikális emelő		-			100399		
Segédlépcső	Lépcsőfok	3-fokú	4-fokú	5-fokú	3-fokú	4-fokú	5-fokú
	normal	100017	100018	100126	100017	100018	100126
	hosszított	100325	100326	100522	100325	100326	100522
Nagy teherbírású segédlépcső	hosszított	104089	104004	104118	104089	104004	104118

Segédlépcső acélból, terhelhető 350 kg-ig

A segédlépcsőnek köszönhetően a szállítójármű kényelmesen ki- és berakodható. 480-900 mm közötti lökhárító magasság lehetséges. Amennyiben vontatóhorog is van a kocsin, úgy egy hosszított fellépővel rendelkező segédlépcsőre van szüksége.

Nagy teherbírású segédlépcső acélból, terhelhető 500 kg-ig.

Nagy tömegű tárgyak esetében.

Segédkerék

A segédkerék használatával minimális erő kifejtése mellet tud tolva mozgatni nagy tömegű tárgyakat. A segédkerék lehetővé teszi, hogy a használó gyorsan váltani tudjon a lépcsőn, illetve az egyenes szakászon történő szállítási módok között.

Akku-csomag

Akkumulátor a hosszabb üzemidőért.

Akkumulátortöltő

Akkumulátor töltésére.

Szivargyújtós akkumulátortöltő

Rendelhető: 12 V és 24 V

Cikkszám	Akku-csomag	Akku-töltő	Szivargyújtós töltő		Kapaszkodó	Rögzítő fül hengeres tárgyalhoz	Hátlap		Előlap	
			12 V	24 V			filc	gumi	filc	gumi
A142	100020	100027	100022	100024	100019	100010	100074	100203	100006	100149
A350	100020	100027	100022	100024	100075	100010	100234	100204	-	

Felszerelhető kapaszkodó

Nehéz tárgyak szállítása esetén bilinccsel egyszerűen felszerelhető közvetlenül a fogantyúra. Ezáltal az eszközt még inkább a szállítási feladathoz tudjuk igazítani.

Rögzítő fül hengeres tárgyakhoz

Kényelmesen rögzíthet 150-800 mm átmérőjű hengeres tárgyakat az eszközhöz. Felszerelés egyszerűen csíptetővel.

Hátfal

A gumi vagy filc borítású hátfal védi a szállítandó tárgyat az áteséstől vagy a karcolodástól.

Előlap

A gumi vagy filcborítású előlap szolgálja a vízszintes szállítást.

Függőleges emelő **(manuális)**

A függőleges emelő segítségével tud tárgyakat 350 kg-ig fel és le emelni. Egyszerűen a CargoMaster A350 eszközre kell csatlakoztatni, és a villáskulcs segítségével max. 65 cm magasságig emelhet tárgyakat. Ideális sűtők beépítéséhez.

Emelőlapát választék

CargoMaster A142

250-400 mm mélységű emelőlapátok kaphatóak.
Ezek egyszerűen rászerelhetőek az eszközre.

Kiegészítő tartozék	Emelőlapát 25 cm	Emelőlapát 40 cm
Cikkszám	100007	100311

25 cm
Emelőlapát
542 x 247 mm

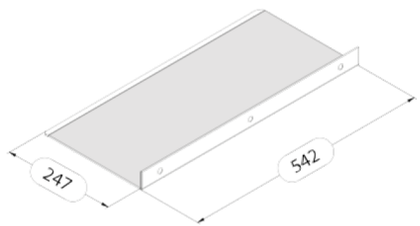

40 cm emelőlapát
542 x 397 mm

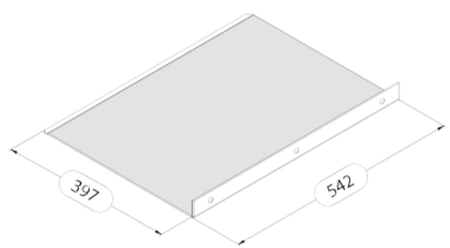

Emelőlapát választék

CargoMaster A350

Az A350 eszköz emelőlapátja fel/le irányban állítható
Kérjük válassza ki a szállítási feladathoz leginkább megfelelő emelőlapátot

Emelőlapát		Standard 12 cm		25 cm	
Holme		normál *)	hosszított **)	normál	hosszított **)
Cikkszám	sztenderd helyett (feláras)	-	100153	100008	100206
	kiegészítő tartozék	100308	100298	100009	100205

Standard 12 cm - normál
550 x 119 x 464 mm

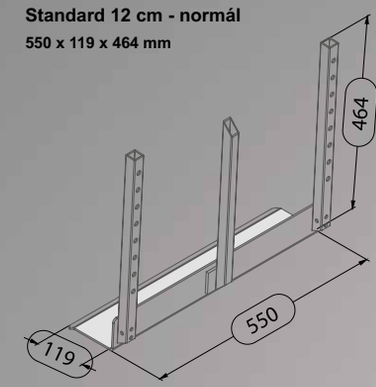

25 cm - normál
550 x 249 x 464 mm

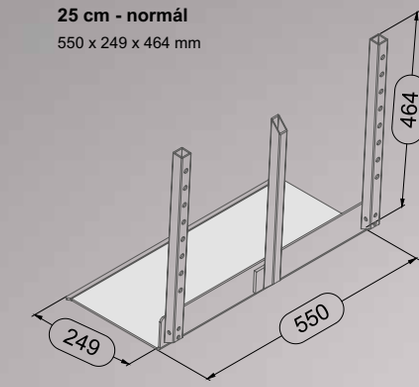

Standard 12 cm - hosszított
550 x 119 x 644 mm

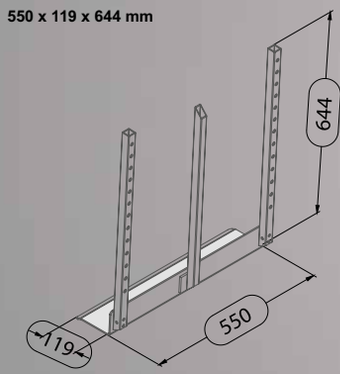

25 cm - hosszított
550 x 249 x 644 mm

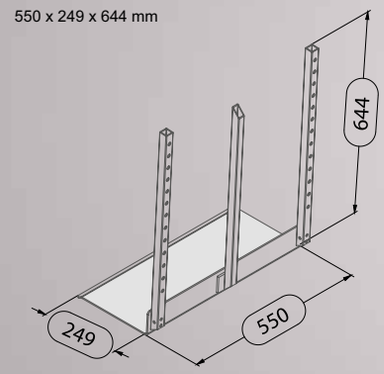

Emelőlapát másológéphez	Nagy teherbírású lapát
normál	normál
100465	100528
100466	100527

Emelőlapát másológépekhez,
Másológépek szállításához. A speciális lapát segítségével másológép közvetlenül megközelíthető. Méretek: 300 x 249 x 464 mm

CargoMaster C141 / C141 Vario

Flexibilis és költséghatékony

Az olyan nagy tömegű tárgyak szállítása közben, melyek tömege részben vagy egészben meghaladják az ember terstömegét, sajnos gyakran következnek be testi sérülések, egyészségügyi károsodások.

A CargoMaster elsősorban olyan súlyos tárgyak szállítására alkalmas, amelyeknél a feladat hatékony kivitelezéséhez - a CargoMaster eszköz nélkül - mindenféleképpen legalább két fő lenne szükséges. Mivel az eszköz működtetéséhez elegendő egy fő is, így a beruházás rövidtávon kifizetődik.

A CargoMaster C141 elsősorban a logisztikai árumozgatásban nyújt professzionális segítséget, illetve az olyan mindennapos kézi szállítási megoldásokban válhat értékes partnerévé, amelyek során a stabilitás és a gyorsaság az elsőrangú. 140 kg-os terhelés mellett 30 lépcső/min teljesítmény érhető el.

Csökkentse az egészségi kockázatot és takarítson meg pénzt a munkavégzés során!

Erősségek, amik meggyőznek

- **biztonságos szállítás 140 kg-ig**
- **szabadon állítható lépcsőzési sebesség**
- **automatikus biztonsági fék**

C141

CargoMaster C141 / C141 Vario —

Szállítási nehézségek a múlté!

Teljesen behajtott fogantyúkkal a C141 Vario eszköz csupán 1060 x 450 x 300 mm mérettel rendelkezik, és tökéletesen befér bármilyen szállítójárműbe, személygépkocsiba.

Logisztikai áruk, italos rekeszek, papírtekercsek vagy hordók, mind-mind kénylemesen szállíthatóak a CarmoMaster eszközzel. Az eszköz segítségével 140 kg-os tárgyakatat tud lépcsőn szállítani, és ezt megteheti mindösszesen 1 fő.

A CargoMaster számára a szűk lépcsőház nem probléma! A megbizható lépcsőzési mechanizmusának köszönhetően egészen szűk csigalépcsőkön, valamint bármilyen felszínen kénylemesen és biztonságosan bevethető. Természetesen megkíméli a lépcső peremeit.

A CargoMaster eszköz esetében a lépcsőzési sebesség fokozat nélkül állítható. A biztonsági fékek a lépcső pereménél automatikusan működésbe lépnek. Ezért egy korrekciós manőver minden esetben nyugodtan kivitelezhető.

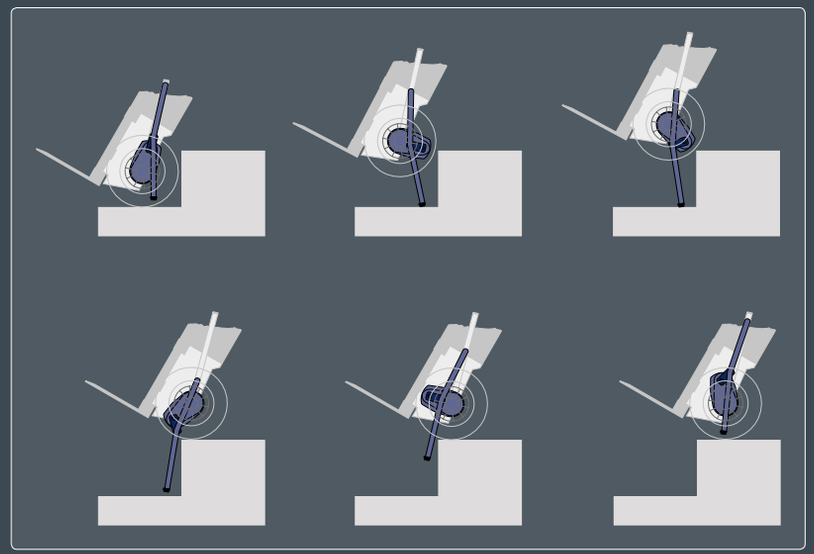

A szabadalommal levédett lépcsőzési kinematika mesteri fokon működik lépcsőről-lépcsőre.

A CargoMaster csekély önsúlya lehetővé teszi a használónak, hogy azt szinte bárhová magával vigye. Az összecsukható lapátnak, illetve a behajlítható fogantyúknak köszönhetően az eszköz helytakarékosan szállítható és tárolható.

A C141 Vario eszköz foganytúi le/fel irányban állíthatóak. Ennek a mechanizmusnak köszönhetően ez a modell is kényelmesen beállítható a használó testi adottságaihoz, figyelembe véve a szállítandó tárgy nehézségi súlypontját.

Fokozat nélkül állítható sebességkapcsoló.

Alapfelszereltség

Az alapfelszereltség részét képezi a CargoMaster eszköz (C141 vagy C141 Vario), az akku-csomag, kerékzár, defektmentes kerekek, sztenderd emelőlapát, akkumulátortöltő, kötöző heveder.

Intelligens tartozékok —

Minden szállítási szituációban

Rögzítő hengeres tárgyakhoz

Átmérő 150-800 mm, a kerek-hengeres tárgyat fixen rögzítheti.

Mosógép fogadó

Szállító korlát kötöző hevederrel, amelynek segítségével 510-630 mm széles, vastag tárgyak is szállíthatók.

Automata heveder

3 m hosszú, 5 cm széles, felhúzó mechanikával.

Hosszított fogantyúk

20 cm plusz a sztendhez képest (csak a C141 Vario esetében)

Lapát blokkoló

Az emelőlapát rögzítéséhez.

Szállítási segédkerék

A segédkerék használatával minimális erő kifejtése mellet tud tolva mozgatni nagy tömegű tárgyakat. A segédkerék lehetővé teszi, hogy a használó gyorsan váltani tudjon a lépcsőn, illetve az egyenes szakászon történő szállítási módok között.

Fújható kerék

fekete

Fújható kerék

szürke

Vizespalack állvány

Hátlap

Alumíniumból, filccel borítva. Meggátolja a tárgy átesését, illetve megkapcolódását.

Függőleges-emelő (manuális)

: 100-110 cm

Segédlépcső acélból, terhelhetőség 350 kg, nagy teherbírású segédlépcső 500 kg tömegig terhelhető.

A segédlépcső segítségével kényelmesen és közvetlenül berakodhat vagy kirakodhat a szállítójárműről a CargoMaster eszközre. Vonóhorog esetén hosszított lépcső szükséges.

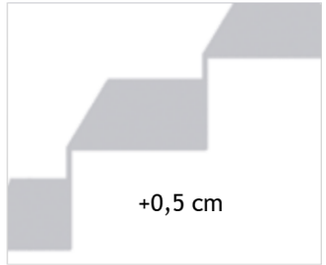

Lépcsőzési magasság növelése

plusz 0,5 cm.

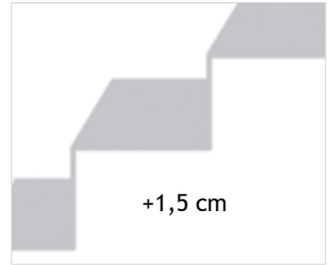

Lépcsőzési magasság növelése

plusz 1,5 cm.

Cikkszám		C141		C141V
Vizespalack állvány		100411		
Hátlap		100299		
Függőleges-emelő	manuális	100021		
Akku-csomag	Akku-csomag	100026		
	Mega-Akku-csomag	100200		
	Mega-Akku-csomag a sztenderd helyett	100272		
Akkumulátortöltő		100027		
Szivargyújtós töltő	12 V	100022		
	24 V	100024		
Fújható kerék	fekete (feláras)	100462		
	szürke (feláras)	100519		
Fogadó hengeres tárgyakhoz		100012		
Fogadó mosógépekhez		100201		
Lapátblokkoló		100040		
Lépcsőzési magasság növelése	0,5 cm	100263		100434
	1,5 cm	100262		100433
Automata kötöző heveder		100490		
Segédkerék		100530		
Hosszított fogantyúk + 20 cm		-		100265
Segédlépcső	Fokok	3-fok	4-fok	5-fok
	normál	100017	100018	100126
	hosszított	100325	100326	100522
Nagy teherbírású segédlépcső	hosszított	104089	104004	104118

Akkumulátortöltő

.

Szivargyújtós töltő

12 V vagy 24 V

Akku-csomag

Kiegészítő akkumulátor a hosszabb üzemidőért.

Mega-Akku-csomag

A kapacitás növeléséhez.

Emelőlapát választék

CargoMaster C141/C141V

Válassza ki választékunkból az Ön számára leginkább megfelelő lapátoto! Természetesen lehetőség van egyedi lapátméretek elkészítésére is.

Cikkszám		C141	C141V
Sztender emelőlapát 295 x 240 mm	sériatartozék	-	
	kiegészítő tartozék	100039	
Emelőlapát 440 x 240 mm	sztenderd helyett (feláras)	100155	
	kiegészítő tartozék	100276	
Emelőlapát 600 x 120 mm	sztenderd helyett (feláras)	100156	
	kiegészítő tartozék	100277	
Emelőlapát, V-formájú 295 x 240 mm	sztenderd helyett (feláras)	100537	
	kiegészítő tartozék	100471	
Emelőlapát 400 x 440 mm	sztenderd helyett (feláras)	100532	
	kiegészítő tartozék	100487	
Emelőlapát 400 x 266 mm	sztenderd helyett (feláras)	100491	
	kiegészítő tartozék	100489	
Rögzítős emelőlapát 430 x 405 mm		100309	
Emelőlapát italos rekeszekhez; 400 x 205 mm rögzíthető		100473	
Emelőlapát mosodai ruhás ládákhoz		105003	

Sztenderd emelőlapát
295 x 241 mm

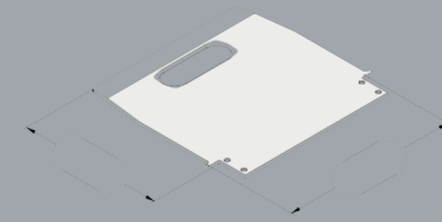

Emelőlapát
440 x 241 mm

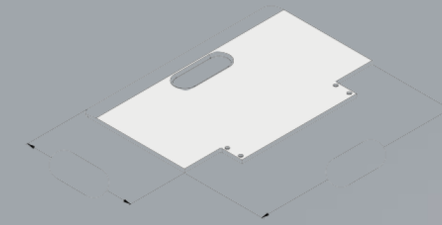

Emelőlapát V-formájú
295 x 241 mm

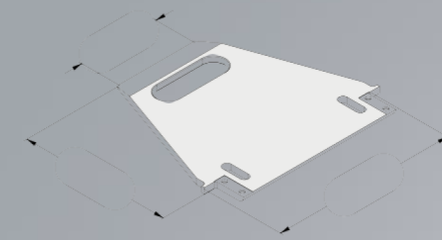

Rögzítős emelőlapát
430 x 405 mm

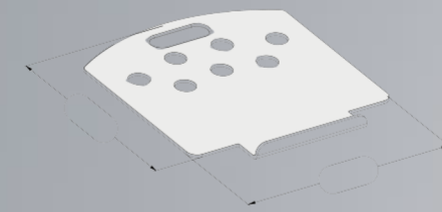

Emelőlapát
400 x 440 mm

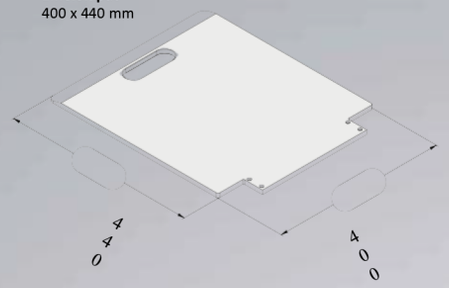

Emelőlapát
400 x 266 mm

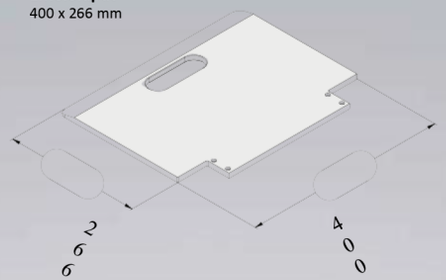

Emelőlapát italos rekeszekhez, rögzítős
400 x 205 mm

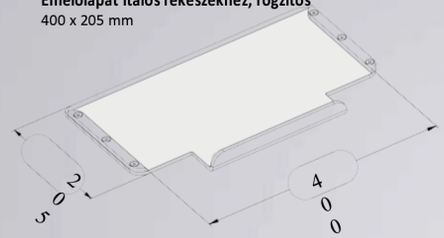

Emelőlapát mosógépekhez
295 x 241 x 101 mm

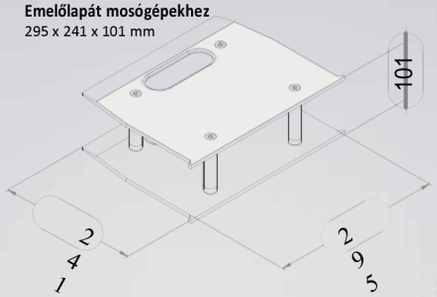

Emelőlapát
600 x 120 mm

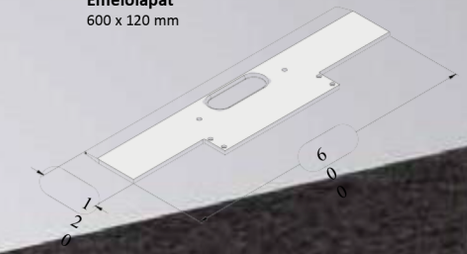

CargoMaster C400

Az árusító automaták igazi specialistája

CargoMaster C400 lehetővé teszi bármilyen tárgy 400 kg tömegig lépcsőn vagy egyenes szakaszon történő szállítását 1 fős személyzet müködtetése mellett.
A beépített vertikális emelőnek köszönhetően komolyabb fáradtság nélkül lehetővé válik a szállítójárműbe történő be és kirakodás, valamint a szállítandó áru polcra történő felhelyezése.

Az eszköz erőssége abban rejlik, hogy a szállítandó tárgy súlypontja az elektromosan fel/le irányban állítható emelővilla segítségével kényelmesen és precízen beállítható. Ezáltal a nagy tömegű tárgyak mozgatása mind lépcsőn mind terepen nagymértékben leegyszerűsödik.

Erősségek, amik meggyőznek

- **biztonságosan terhelhető 400 kg-ig**
- **beépített emelő**
- **elektromosan állítható emelővilla**

Emelőlapátos változat

Sztenderd változat

C400

Intelligens tartozékok -

valamennyi szállítási helyzetben

A C400 eszköz biztonságos lépcsőzési mechanizmusa mindenfajta lépcsőre alkalmas, legyen az bel- vagy kültéren. A biztonsági fékek minden lépcső pereménél automatikusan működésbe lépnek.

Az eszköz áramellátása az akkumulátoron keresztül történik, amely az akkumulátortöltőn keresztül a hálozatról feltölthető. A akkumulátor kapacitása az adott szállítási művelettől függ, viszont az általános kapacitása 8-15 emelet.

A szériafelszereltség részét képezi a C400 CargoMaster eszköz beépített emelővel, a kötöző heveder, valamint az akku-csomag és a hozzá tartozó töltő. Speciális tartozékaival a C400 az ideális szállítópartnerévé fog válni.

Cikkszám		C400		
Biztonsági korlát magas tárgyakhoz		104075		
Hátlap filcborítással		104074		
Állítható fogantyúk (feláras)		104002		
Támogatási segítség		104063		
Leszerelhető lapát		104005		
Leszeelhető lapát hosszú emelővillához (75 cm)		104091		
Rögzítő hengeres tárgyakhoz		104057		
Segédlépcső	Fokok	3-fokú	4-fokú	5-fokú
	normál	100017	100018	100126
	hosszított	100325	100326	100522
Nagy teherbírású segédlépcső	hosszított	104089	104004	104118

Állítható

Rögzítő hengeres tárgyhoz

Leszerelhető lapát

Támogatási segítség

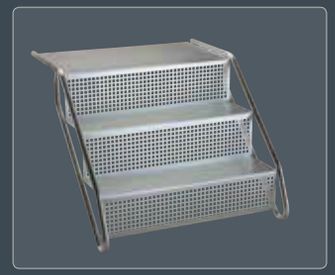

Segédlépcső acélból 350 kg-ig, nagy teherbírású segédlépcső 500 kg-ig.
A segédlépcső segítségével kényelmesen és közvetlenül be- és kirakodhat a szállítójárműről a CargoMaster eszközre.
Lökhárítómagasság: 480-900 mm.
Vonóhorog esetén hosszított lépcső szükséges.

Biztonsági korlát magas tárgyakhoz

Hátlap filcborítással

Vario-*max*

A sokoldalú szállítási megoldás

Mivel számos közintézmény és hivatal nem rendelkezik saját felvonóval, a személyzet nap mint nap kénytelen székeket, hivatali berendezéseket, irodai felszereltségek egyik emeletről a másikra kézi erővel szállítani. Ilyen körülmények között a mozgáskorlátozott emberek szállítása is nehézkessé válik.

A Vario-Max minden ilyen szállítási szituációban az optimális megoldás. Az eszköz 160/170 kg tömegig bármit szállít lépcsőn, legyen az szállítandó személy vagy tárgy. Természetesen egyenes szakaszon is jól bevethető szállító partner.

Gazdag tartozékválaszték rendelhető egyéni ajánlatkérésre.

Az ülés eltávolítása után egy jól használható, alacsonyabb szerszámozottságú lépcsőjárót kaphatunk.

Erősségek, amik meggyőznek

- **biztonságos szállítás 160/170 kg tömegig**
- **kétpontos biztonsági öv**
- **kerekesszékként is használható**

CargoMaster

Die Treppensteiger für Profis

Die CargoMaster A-System und C-System entsprechen der EG Richtlinie 2006/42/EG.

ISO 9001:2008

Technikai adatok	A142	A350	C141	C141 Vario	CC160	CC200	C400	Vario-max
Súlyemelési teljesítmény	140 kg	350 kg	140 kg	140 kg	160 kg	200 kg	400 kg	170 kg / 160 kg *
ComfortStep	-	-	-	-	•	•	-	-
Akkumulátor töltöttségi szint kijelző	-	-	-	-	•	•	-	-
Lépcsőzési sebesség | Lépcsö/perc	8 — 25	4 — 10	8 — 30	8 — 30	9 — 26	4 — 19	3 — 8	8 — 23
Akku-kapacitás egyszeri feltöltés után (emelet)	30 — 50 ami megfelel: 80 kg: kb. 1110 lépcső 140 kg: kb. 720 lépcső	15 — 30 ami megfelel: 200 kg: kb. 650 lépcső 250 kg: kb. 540 lépcső 350 kg: kb. 330 lépcső	15 — 30	15 — 30	15 — 30	15 — 30	8 — 15	10 — 25
Magasság	1100 - 1700 mm	1195-1785 mm	1380 mm	1060 — 1400 mm	1065 — 1490 mm	1065 — 1490 mm	1512 mm	1060 — 1400 mm
Szélesség	580 mm	590 mm	450 mm		466 mm	466 mm	564 mm	450 mm
Mélység	470 mm	520 mm	300 mm		290 mm		782 mm	550 mm
Akkumulátor	2 x 12 V / 7,2 Ah		2 x 12 V / 5 Ah					
Egyenáramú motor	24 V							
Akkumulátor tömeg	6 kg		4,1 kg					
Teljes tömeg (akkumulátorral együtt)	32 kg	49 kg	25,5 kg	26,7 kg	28,5 kg	29,9 kg	84,3 kg	35 kg

* személyi szállítás esetében

Millemax Szerviz Kft.

Professzionális megoldások

Levelezési cím: H-2040 Budaörs, Napsugár st. 2.
Telefon: +36 1 788 5190
+36 20 419 1216
E-mail: info[a]cargomaster.hu
facebook.com/cargomaster.hu

Elérhetőség